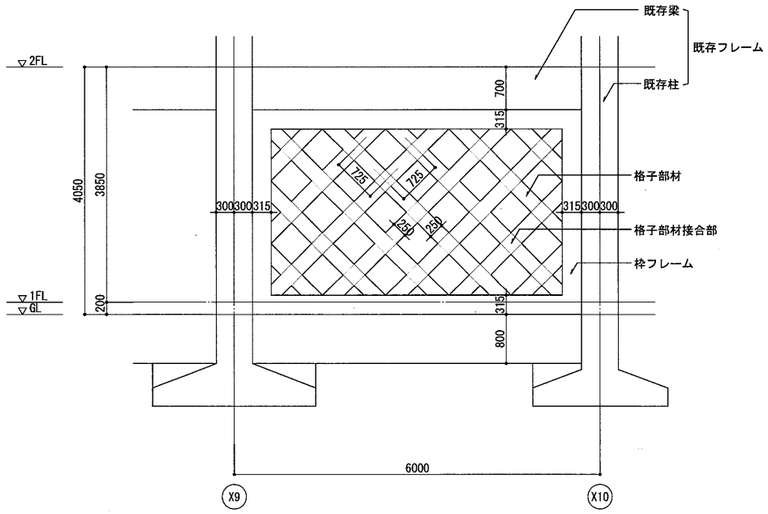

Y1・Y3通り軸組図　1/50
(計 2ヶ所)

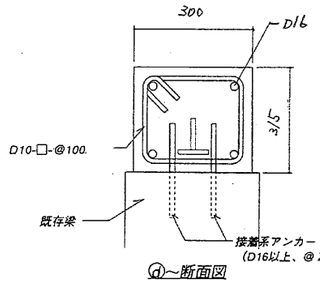

ⓓ～断面図

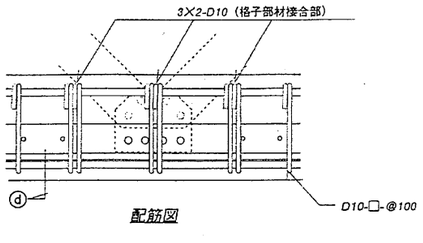

配筋図

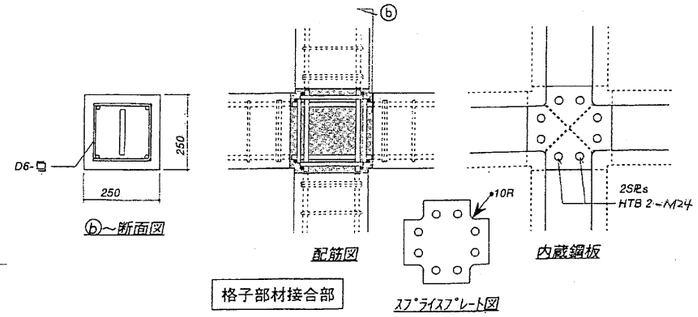

ⓑ～断面図　配筋図　スプライスプレート図　内蔵鋼板

格子部材接合部

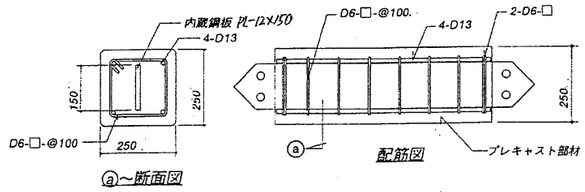

ⓐ～断面図　配筋図

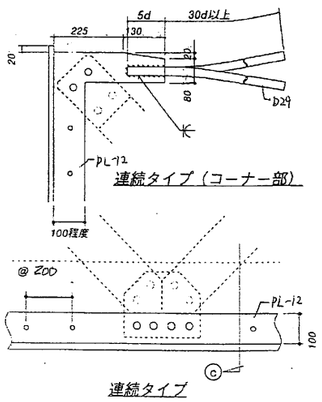

連続タイプ（コーナー部）　連続タイプ

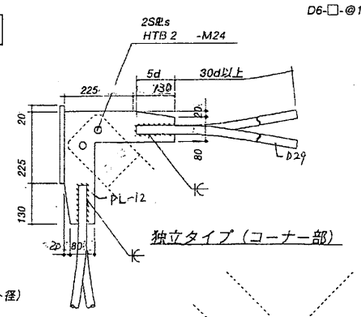

独立タイプ（コーナー部）

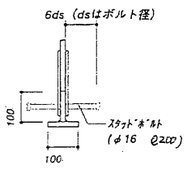

ⓒ～断面図

定着金物

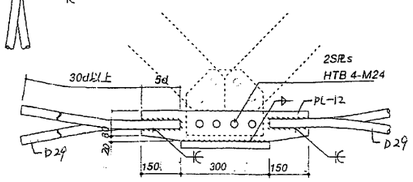

独立タイプ

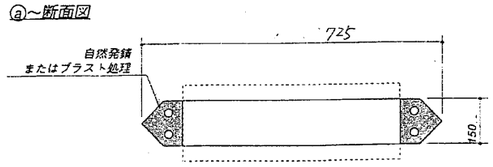

内蔵鋼板図

格子部材

使用材料一覧表

コンクリート (グラウトモルタル含む)	: Fc=30N/mm²(Fq-33)
鉄筋	: SD345 (D19以上) SD295A (その他)
鉄骨	: SS400
高力ボルト	: F10TまたはS10T

※見え掛かり部仕上げは、高耐久・低汚染型弾性リシン吹付とする。

記事		発注者	工事名	篠山市立中央公民館分館(城東公民館)耐震補強工事	設計図	整理番号	図面番号
		篠山市教育委員会　中央公民館分館	日付	クロスウォール詳細図 S=1:50	S=		S'-01
			2009.12.	S=1:10	S=		